INS-ID-005_OM
REV. Nº 3 25-11-2024
Especificación sujeta a cambios

INSTRUCTIVO DE MONTAJE OMEGA

LUMINARIA FIJA PARA USO EXTERIOR

ROY ALPHA
ilumina el progreso

Lea atentamente estas instrucciones

t_a (-30°C a +50°C)*

IP OPT.	IP ELEC.	IK	IK VIDRIO
65/66*	65/66*	09*	08*

~120–277V* / ~220-240V* / ~202-254V* / ~208 - 277V*
50/60 Hz

*NOTA: Validar valores de tensión, clasificación eléctrica, temperatura, IK e IP en la etiqueta de la luminaria

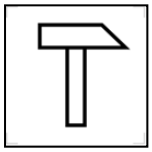

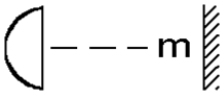

La distancia mínima a los objetos iluminados por esta referencia es de 1 metro.

"La fuente de luz de esta luminaria debe reemplazarse únicamente por el fabricante, su servicio técnico o persona cualificada equivalente"

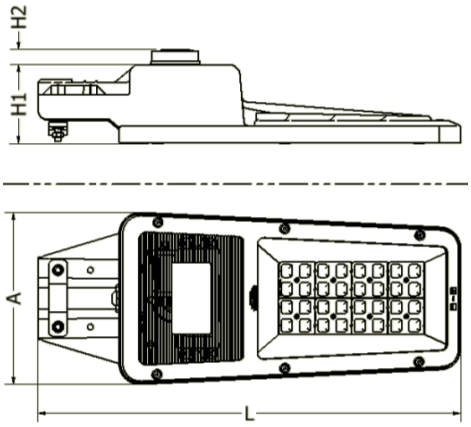

	L (mm)	A (mm)	H (mm)	H2 (mm)	Kg. Max	m^2
OMEGA I	396	130	95	20	1.8	0,024
OMEGA I PLUS	542	130	103	20	3.16	0,029
OMEGA II	588	239	131	20	5,9	0,038
OMEGA III	697	310	111	20	9	0,042

	Ø(mm) BRAZO MIN	– MAX	ALTURA MAX. MONTAJE
OMEGA I	33,4	48,3	8m
OMEGA I PLUS	33,4	48,3	8 m
OMEGA II	33,4	60,3	10m
OMEGA III	48,3	60,3	12m

Posición normal de funcionamiento
La instalación, operación y mantenimiento debe ser con personal calificado

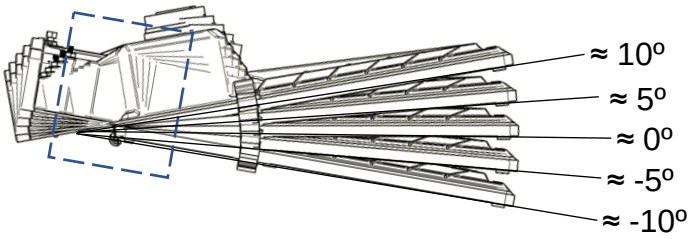

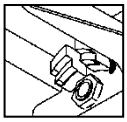

Luminaria con escalones para inclinación de -10º a 10º
Posicione de acuerdo a la aplicación

OMEGA I / I PLUS

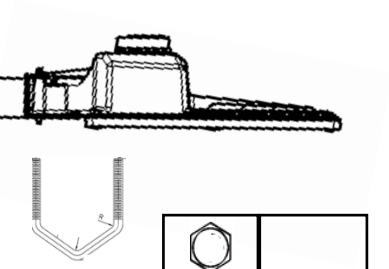

7/16”	6,5Nm

Fijar a brazo, mediante Grapa y Tuerca. (Nota: percatarse de que los cables de alimentación salgan del interior del brazo

OMEGA I

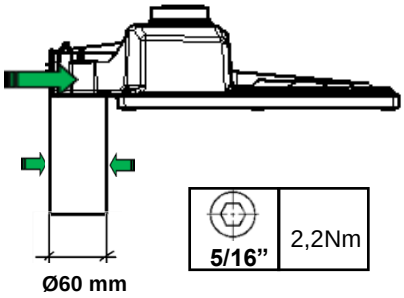

5/16”	2,2Nm

Luminaria para instalar en poste de ø2”. Instale la luminaria en poste mediante los prisioneros Allen Ø 5/16” .

OMEGA II / III

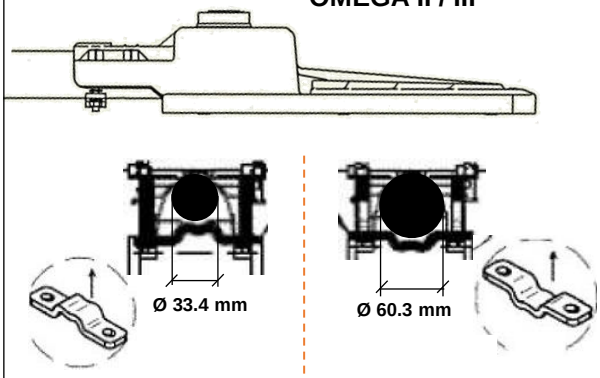

1/2”	6,5Nm

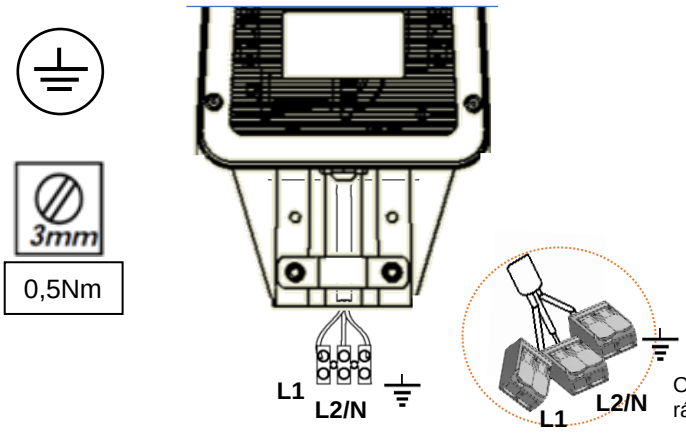

Opcional conectores rápidos

Ver etiqueta de identificación antes de conectar a línea; verificar que la tensión de alimentación sea el requerido por esta luminaria, verificar clasificación eléctrica. Verifique encendido, reporte a fabrica cualquier eventualidad.

ADVERTENCIA

PARA CONSERVAR LA GARANTIA DE ESTA LUMINARIA FAVOR NO REALIZAR NINGUNA MANIPULACION EN SUS CONEXIONES ELECTRICAS INTERNAS.

Opcional Fijación con Soporte

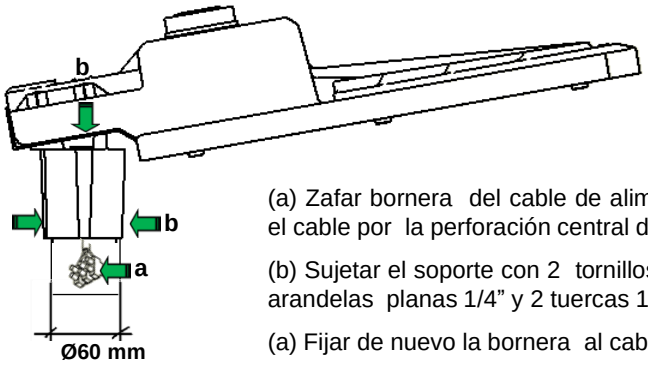

(a) Zafar bornera del cable de alimentación e introducir el cable por la perforación central del soporte.

(b) Sujetar el soporte con 2 tornillos 1/4" x 1" CH inox., 2 arandelas planas 1/4" y 2 tuercas 1/4"

(a) Fijar de nuevo la bornera al cable de alimentación

Sistema anti hurto* en brazo opcional

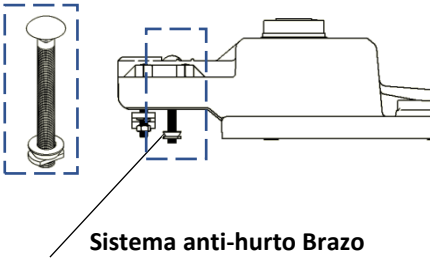

Sistema anti-hurto Brazo
***Tornillo Carriaje + tuerca fusible**

Opción Base Fotocontrol

1. Verificar compatibilidad del accesorio con la respectiva Base fotocontrol.
2. Introducir el accesorio en la base con firmeza.
3. Hacer un esfuerzo adicional hacia abajo asegurándose que el accesorio este completamente acoplado para que el empaque haga presión sobre la base.
4. Inmediatamente realizar el giro a la derecha para anclar el accesorio para efectos de que no se salga con el funcionamiento de la misma y así garantizar el correcto funcionamiento y hermeticidad.

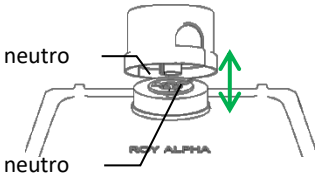

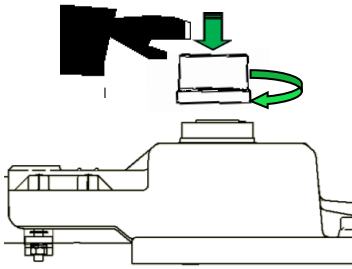

No acceder al interior del sistema óptico; evite anular la garantía.
"La cubierta de cristal está compuesta por un cristal de gran resistencia ante el impacto"

PRECAUCION: Los elementos y accesorios que se utilicen en la base fotocontrol o montaje, deben cumplir con grado de hermeticidad igual o superior declarado en la luminaria.

Instrucciones de instalación

Las instrucciones de montaje están incluidas en el empaque de cada luminaria y deben ser seguidas estrictamente.
Esta luminaria cumple los requerimientos de la RETILAP, NTC2230, IEC 60598-1 y 2-3.
Ha sido diseñada, fabricada y probada, como un producto con tecnología de punta según el sistema de gestión de calidad

*NOTA: Luminaria para uso normal, para ser usada en condiciones severas de uso, favor contactar a fábrica para requerimientos especiales. EL CUMPLIEMIENTO PARCIAL O INADECUADO DE LA OPERACIÓN EXIME AL FABRICANTE DE GARANTIA SOBRE IP.

ROY ALPHA S.A.
YUMBO: Fábrica y Planta Principal Cl. 15 Nº 32-598 Zona Industrial
PBX: (572) 666-8888 **Fax:** (572) 6668999 **A.A:** 1515 Cali.
https://www.royalpha.com/

ROY ALPHA
ilumina el progreso